CORNES AG.
Quality & Innovation

LA BUVETTE®

ラ・ブベット総合カタログ【給水器・カーフハッチ・フットバス】
2021-

FROST-FREE PRODUCTS

屋内用　ステンレス水槽
急速排水プラグ式 GV

ステンレス製水槽は、耐久性と衛生面を重視して選ばれます。しかし、綺麗な飲み水を保つには、定期的な清掃が必要不可欠です。

ＧＶモデルは、清掃を簡単にするため、水槽底面は排水しやすいように傾斜した構造で、大口径の排水口から手を濡らさずに素早く排水することができます。

牛にとって、飲み水は非常に重要です。

乳牛は、常に水槽へアクセスできる環境が必要です。大型のステンレス水槽で、牛に必要な水を供給します。

・水槽は、給水管から60ｃｍ以内に設置する必要があります。
・牛舎内では、牛が20m以上歩くことがないように、水槽を設置する必要があります。

GV150・230・300・460は72L/分（3バール時）の流量に適したバルブです。この流量は、牛がパーラー搾乳を終えた後、または給餌後の飲水に適しています。

水槽は、壁付けまたは脚での自立式です。

凍結防止用のヒーターも取付可能です。

牛は、水質に敏感です。

牛は1Ｌの水に対して0.05gのふん尿の混入を検知するといわれています（Willms,2002）。ふん尿が1Ｌ当り2.5g/L混入すると飲水量に、5g/Lでは乾物摂取量にも影響するといわれています。
そのため、頻繁に（可能であれば毎日）水槽を清掃することをお勧めします。

簡単で効率的！手が濡れない
100mm径 大口径プラグ

水槽下側の排水プラグは3ステップで排水できます。

1.プラグを回してロックを解除
2.上に持ち上げる
3.上の位置でロック

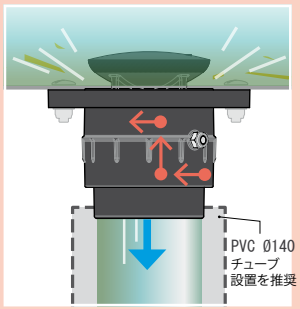

プラグ取付の施工動画を公開中

LA BUVETTE

急速排水プラグ式ステンレス水槽
ＧＶ（幅1.10～4.60m）

壁付けまたは立脚での自立が可能です。

ステージごとの水槽の必要数と設置高さ

家畜の種類	1台の水槽で対応できる頭数	水槽高さ（水面）
搾乳牛	10	70～80cm
疾病牛	15	65～75cm
育成牛	15	50～75cm
子牛	10	40～50cm

水槽は適切な高さに設置

■水槽が高過ぎる：
牛は首を伸ばして舐めるように飲まなければならず、水がこぼれやすくなります。

■水槽が低過ぎる：
水の中に糞尿が混入しやすく、不衛生になります。

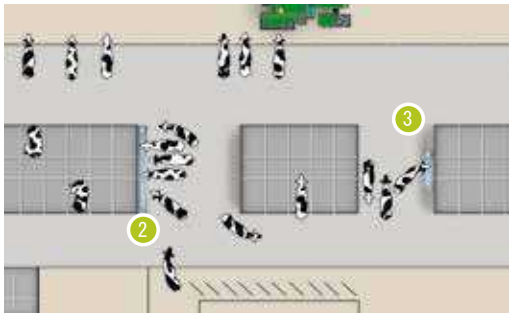

1. GV110：狭いスペース
2. GV300・GV460：牛舎の中央スペースやミルキングパーラーからの戻り通路側
3. GV150・GV230：広い通路
4. GV150・GV230・GV300：餌槽通路に面した側。牛床側のスペースを広くできます。

横断通路は十分広く、他の牛の自由な動きを妨げることがないように、3.6～3.75m程度の幅が必要です。特に、パーラーの出口側や牛の往来が多い通路は4.8～5m程度、設ける必要があります（牛床幅により変動）。

FROST-FREEPRODUCTS

ステンレス製水槽（急速排水プラグ式）

品番	製品
2412	GV110 水槽　容量：53L
2409	GV150 水槽　容量：66L
2460	GV150 水槽（凍結防止底面ヒーター付）容量：66L ヒーター仕様 24V / 350W（2×175W）※配管用は別売
2410	GV230 水槽　容量：112L
2461	GV230 水槽（凍結防止底面ヒーター付）容量：112L ヒーター仕様 24V / 350W（2×175W）※配管用は別売

GV110

頑丈

容量53Ｌ　2頭同時に飲水可能
寸法：長さ 1,056×幅 548×高さ443mm
※GV110は、凍結防止底面ヒーターを装備できません。

32L/分（3bars）

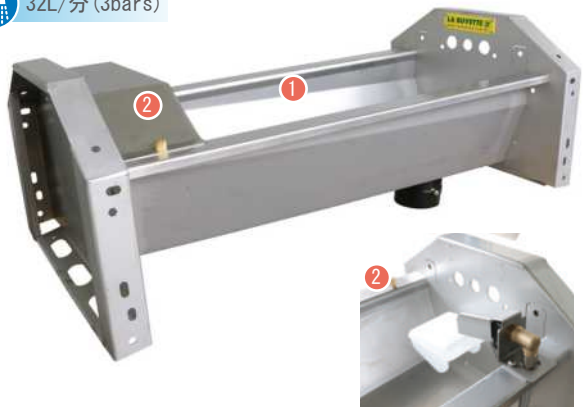

1. 耐久性の高いステンレス製の53L水槽です。
全長が105cmと小型で、様々な場所に設置できます。
水こぼれを防ぐ形状で、底面に傾斜が付き、排水や清掃が簡単です。

2. バルブがステンレス製カバーで保護されています。
※ステンレス製メッシュホースは別売り（A452）

GV150

頑丈

容量66Ｌ　3頭同時に飲水可能
寸法：長さ 1,385×幅 548×高さ443mm

ESTABLISHED PERFORMANCE 72 L./min

72L/分（3bars）

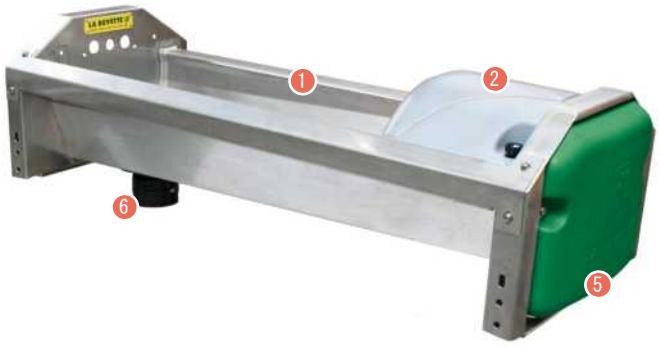

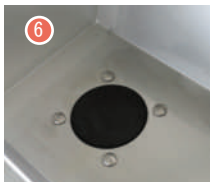

1. 容量66Lのステンレス製水槽です。水こぼれを防ぐ形状で、底面に傾斜が付き、排水や清掃が簡単です。

2. バルブは、二重構造のポリエチレンカバーで牛から保護され、凍結も防ぎます。

3. ストップバルブ 72L/分（3bars時）シャットオフピン付
4. スイベル3/4"コネクター

5. 牛が配管に触れないようポリエチレンカバーで保護。

6. 手を濡らさない直径100mmのプラグです。

GV水槽　共通仕様

100mm径 排水プラグ【ハンズドライ】

GVシリーズは、専用の大口径・急速排水用プラグが装備されています。

このプラグは、手を濡らさず1回の操作で開閉できます。

道具を使わずに閉めることができて、凍結の影響も受けません。

GV230

頑丈

容量112Ｌ　5頭同時に飲水可能
寸法：長さ 2,145×幅 548×高さ443mm

ESTABLISHED PERFORMANCE 72 L./min

72L/分（3bars）

D201立脚は別売

LA BUVETTE

ステンレス製水槽（急速排水プラグ式）

品番	製品
2411	GV300 水槽　容量：144L
2462	GV300 水槽（凍結防止底面ヒーター付）容量：144L ヒーター仕様 24V / 350W（2×175W）※配管用は別売
2413	GV460 水槽　容量：200L

GV300

頑丈

容量144L　6頭同時に飲水可能
寸法：長さ 3,000×幅 548×高さ443mm

ESTABLISHED PERFORMANCE 72 L./min

72/分（3bars）

GV460

NEW

容量200L　8頭同時に飲水可能
寸法：長さ 4,615×幅 548×高さ443mm
※GV460は、凍結防止底面ヒーターを装備できません。

72L/分（3bars）

ESTABLISHED PERFORMANCE 72 L./min

壁や支柱に取付ける
中央補強材（必須）

凍結防止装置

水槽 凍結防止ヒーター
ヒーター付水槽（品番2460・2461・2462）は、底面に24V-175Wヒーター板2枚とポリエチレン製カバーが設置されています。寒冷地はヒーターの設置をお勧めします。

バルブ 凍結防止（別売）
24V-20Wのバルブ用ヒーターです。
水槽底面のヒーターとセットで使用して凍結リスクを低減します。

給水管 凍結防止（別売）
最大1.5mまでの配管長に対応。24V-22Wの電熱線を配管に抱かせて使用します。

変圧器（日本製・別売）
200V～24V変換用トランスフォーマーです。

品番	製品
A395	バルブ凍結防止用ヒーター 24V/20W
C162	給水配管用ヒートケーブル 24V/22W 長さ3m
5318TRH40020STS3CH	単相トランス 200/24V-400VA（ケース付）
5318TRH400-20S	単相トランス 200/24V-400VA（ケース無）

※単相トランス 200/24V -750VA・1000VA仕様もあります。

付属品

水槽を壁付けではなく、自立設置する場合に必要です。

品番	製品
D201	亜鉛メッキ製 立脚

設置図 :GV

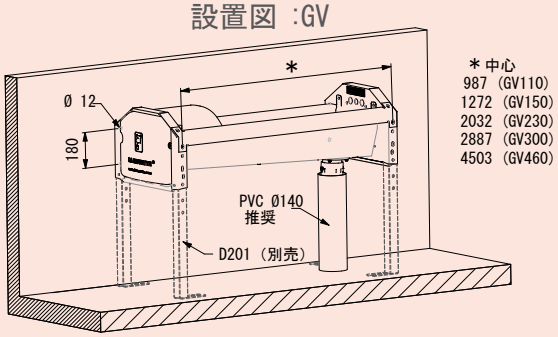

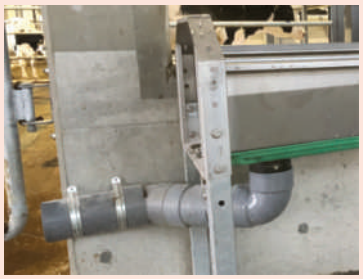

排水部　加工例

FROST-FREEPRODUCTS

FROST-FREEPRODUCTS

ステンレス製水槽（回転式）

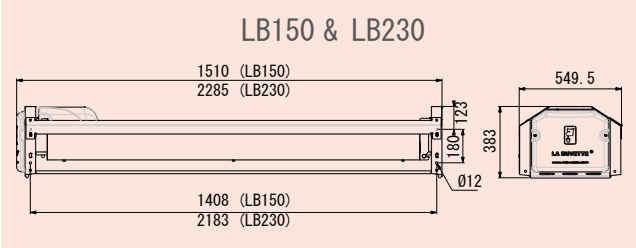

LB150

頑丈

容量53L　3頭同時に飲水可能
寸法：長さ1,510×549.5×383mm

72L/分（3bars）

ESTABLISHED PERFORMANCE 72 L./min

1. 容量53Lのステンレス製水槽です。水こぼれを最小限に抑えるため水槽の縁は折畳まれた形状です。外装フレームは亜鉛メッキ製。
2. バルブは二重構造のポリエチレンカバーで牛から保護され、凍結も防ぎます。
3. ストップバルブ付　72L/分（3bars時）
4. スイベル3/4″コネクター
5. 牛が配管に触れないようポリエチレンカバーで保護します。
6. 大きなレバーは折畳み式で、転倒を防ぎます。
7. 指先にも安全な構造です。

LB230

頑丈

容量85L　5頭同時に飲水可能
寸法：長さ2,285×549.5×383mm

72L/分（3bars）

ESTABLISHED PERFORMANCE 72 L./min

ステンレス製水槽（回転式）

品番	製品
2092	LB150 水槽　容量：53 L
2080	LB150 水槽（凍結防止底面ヒーター付）容量：53 L ヒーター仕様 24V / 350W（2×175W）※配管用は別売
2093	LB230 水槽　容量：85 L
2081	LB230 水槽（凍結防止底面ヒーター付）容量：85 L ヒーター仕様 24V / 350W（2×175W）※配管用は別売

凍結防止装置

水槽 凍結防止ヒーター
ヒーター付水槽（品番2080・2081）は、底面に24V-175Wヒーター板2枚とポリエチレン製カバーが設置されています。寒冷地はヒーターの設置をお勧めします。

バルブ 凍結防止（別売）
24V-20Wのバルブ用ヒーターです。
水槽底面のヒーターとセットで使用して凍結リスクを低減します。

給水管 凍結防止（別売）
最大1.5mまでの配管長に対応。24V-22Wの電熱線を配管に抱かせて使用します。

変圧器（日本製・別売）
200 V～24 V 変換用トランスフォーマーです。

品番	製品
A395	バルブ凍結防止用ヒーター 24V/20W
C162	給水配管用ヒートケーブル 24V/22W 長さ3m
5318TRH40020STS3CH	単相トランス 200/24V-400VA（ケース付）
5318TRH400-20S	単相トランス 200/24V-400VA（ケース無）

※単相トランス 200/24V -750VA・1000VA仕様もあります。

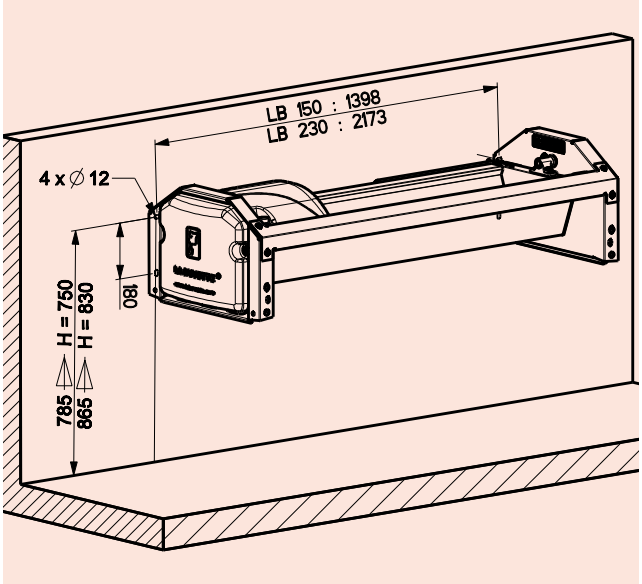

付属品

水槽を壁付けではなく、自立設置する場合に必要です。

品番	製品
D201	亜鉛メッキ製 立脚

アドバイス

牛の飲み水の清潔さは、乳生産量を維持する場合に無視できません。実際に、乳牛は1Lあたり0.05gの糞尿の含有を検出できます。(Willms, 2002)

飲水への糞尿の混入が2.5g/Lに達すると、牛の飲水量は減少し、5g/Lを超えると乾物の摂取量まで減少してしまいます。

ポイント

水の汚れを防ぐため、地上から70～80cmの高さに水槽を設置して下さい。

極力、頻繁にブラシで水槽を清掃して下さい。
ラ・ブベットの水槽はシャットオフピンが備わり簡単にバルブを閉じられ、清掃が簡単です。

FROST-FREEPRODUCTS

大容量水槽
ステンレス製トラフ・高密度ポリエチレン製

バイカル 230

内側はステンレス製で、外装は高密度ポリエチレン製で
耐寒性が非常に高い大型水槽です（凍結防止装置は別売）
5頭まで同時に飲むことができます。

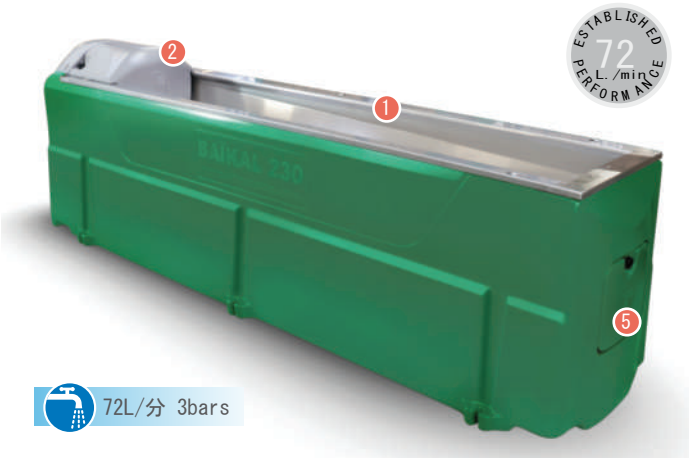

1. 耐久性が高く、掃除を容易にする底部に傾斜が付いた容量112Lのステンレス製トラフ。水こぼれやハネを最小限に抑えるため、トラフの縁は折り畳まれた特別構造になっています。
2. バルブを二重ポリエチレンカバーで牛と凍結から保護します。
3. 72L/分（3bar時）シャットオフピン付きバルブ
4. スイベル3/4″コネクターバルブ
5. 「ドライハンド」急速排水システム：ポリエチレンカバーは、手を濡らすことなく外して、排水が行えます。Ø100 mmプラグは凍結の影響を受けません。

品番	製品
2432	バイカル230

バイカル230

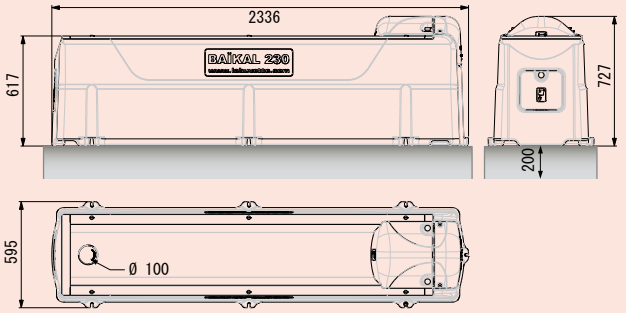

バイカル230は、最低20cmのコンクリート土台に
設置する必要があります。
※コンクリート土台に7箇所で固定

凍結防止装置

水槽底面用　ヒーター2枚組 24V / 175W

ステンレス製トラフの下に貼り付けます。ポリエチレンのベースは熱をステンレス製トラフへ伝え、保温効果を発揮します。
寒冷地ではヒーター設置をお勧めします。

バルブ 凍結防止
24V-20Wのバルブ用ヒーターです。
水槽底面のヒーターとセットで使用すると、凍結リスクをさらに低減します。

給水管 凍結防止
最大1.5mまでの配管長に対応。24V-22Wの電熱線を配管に抱かせて使用します。

品番	製品
A402	水槽底面用ヒーター バイカル230用 24V/350W (2×175W)
A395	バルブ用ヒーター 24V/20W
C162	給水配管用ヒートケーブル 24V/22W 長さ3m
5318TRH40020STS3CH	単相トランス 200/24V-400VA（ケース付）

2口水槽
ステンレス製トラフ・高密度ポリエチレン製

ミシガン ドゥオ

2頭分の飲み口があり、内側はステンレス製水槽・外側はHD高密度ポリエチレン製で、耐寒性が非常に高い水槽です。屋外の設置にも最適です。（凍結防止装置は別売）

1. 耐久性が高く、掃除を容易にする底部に傾斜が付いた容量52Lのステンレス製トラフ。水こぼれやハネを最小限に抑えるため、トラフの縁は折り畳まれた特別構造になっています。
2. バルブを二重ポリエチレンカバーで牛と凍結から保護します。
3. 72L/分（3bar時）シャットオフピン付きバルブ
4. スイベル3/4″コネクターバルブ
5. 「ドライハンド」急速排水システム：ポリエチレンカバーは、手を濡らすことなく外して、排水が行えます。Ø100 mmプラグは凍結の影響を受けません。

品番	製品
2430	ミシガンドゥオ

ミシガンドゥオ

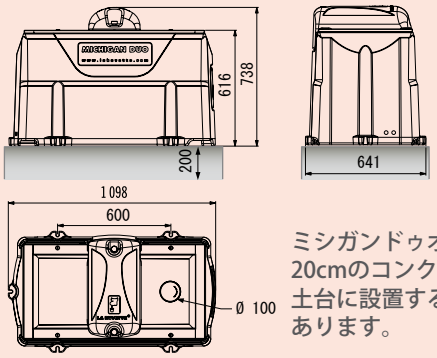

ミシガンドゥオは最低20cmのコンクリート土台に設置する必要があります。

凍結防止装置

水槽底面用
ヒーター 24V / 175W

ステンレス製トラフの下に貼り付けます。ポリエチレンのベースは熱をステンレス製トラフへ伝え、保温効果を発揮します。
寒冷地ではヒーター設置をお勧めします。

バルブ 凍結防止
24V-20Wのバルブ用ヒーターです。
水槽底面のヒーターとセットで使用すると、凍結リスクをさらに低減します。

給水管 凍結防止
最大1.5mまでの配管長に対応。24V-22Wの電熱線を配管に抱かせて使用します。

品番	製品
A401	水槽底面用ヒーター　ミシガンドゥオ用 24V/175W
A395	バルブ用ヒーター 24V/20W
C162	給水配管用ヒートケーブル 24V/22W 長さ3m
5318TRH20020STS2CH	単相トランス 200/24V-200VA（ケース付）

FROST-FREE PRODUCTS

FROST-FREEPRODUCTS

ポリエチレン製水槽

特許取得 フランス 2834613・アメリカ 6732674・カナダ1385911

マルチ 220 S

頑丈

搾乳後の牛の欲求を素早く満たす大容量の水槽です。
ヒーターを使わずに凍結を防ぐ高密度ポリエチレン製です。
※20cm以上のコンクリート土台の上に10ヶ所の固定が必要

- 容量：145 L
- 重量：50 kg
- 寸法：長さ 2,272 × 幅 622 × 高さ760 mm
- 飲水高さ：600 mm

34L/分(3bar時)

1. 二重壁HDPEの水槽
2. バルブは断熱性の二重壁HDポリエチレンカバーで、凍結と牛から保護されています。
3. 34L/分のバルブ（接続径1/2"）ステンレス製編込式ホース同梱
4. 清掃が簡単なデザインです。
5. 直径100mmの大口径排水プラグを水槽内（水中）に装備

品番	製品
2450	マルチ220（ヒーターは付属しません） 容量：145L

マルチ 220 EL 24V/342W

頑丈

屋内用の大容量の高密度ポリエチレン製水槽です。
ヒーターを内蔵し、寒冷地の厳しい環境下でもスムーズに水を供給できます（－20℃まで対応）。
※仕様はマルチ220と同じです。

水槽底面

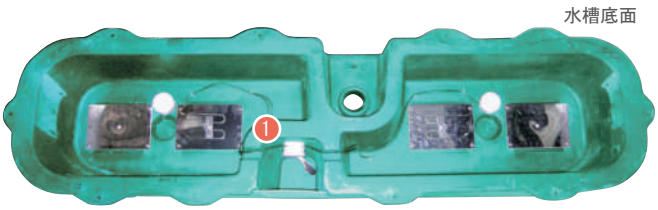

1. ヒーターを4箇所に装備しています。
2. 給水配管用のヒーティングケーブル（24V/22W）が含まれています。

品番	製品
2451	マルチ220EL（ヒーター内蔵 24V/324W） 容量：145L

品番	製品
5318TRH40020STS3CH	単相トランス 200/24V-400VA（ケース付）
5318TRH400-20S	単相トランス 200/24V-400VA（ケース無）

※単相トランス 200/24V -750VA・1000VA仕様もあります。

アドバイス

マルチ220シリーズは、20cm以上のコンクリート土台の上に設置が必要です。

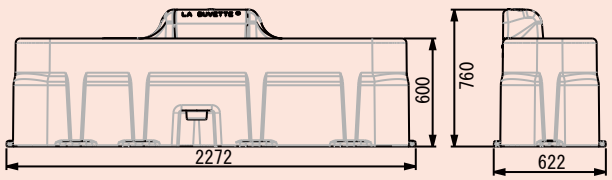

LA BUVETTE

ポリエチレン製水槽

FROST-FREE PRODUCTS

イソバック™ 24V/100W・160W

凍結防止ヒーター付の高密度(HDPE)低水位 水槽です。
水の水位が少なく、頻繁に給水され、牛は常に綺麗な水を飲むことができます。体の小さな育成牛にお勧めです。

- 寸法：長さ 960 × 幅 450 × 高さ 420 mm
- 接続 1/2"(15×21) ステンレス鋼の編組ホース込
- コンクリート床かA371フレーム（オプション）に設置

34 L/分(3bar時)

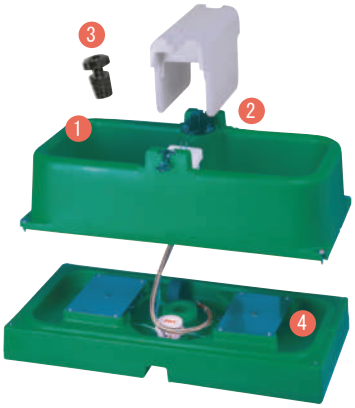

1. ２箇所の飲み口
2. 34/L(分) バルブ
3. 角や割れ目がなく清掃が簡単
4. 選べる２種類のヒーター

品番	製品
1649	イソバック（ヒーター内蔵） 24V-100W(2×50W)
1603	イソバック（ヒーター内蔵） 24V-160W(2×80W) 寒冷地向け

クリーノバック

イソバックと同じ仕様で、凍結防止ヒーター無しの水槽
- 寸法：長さ 955 × 幅 450 × 高さ 315 mm

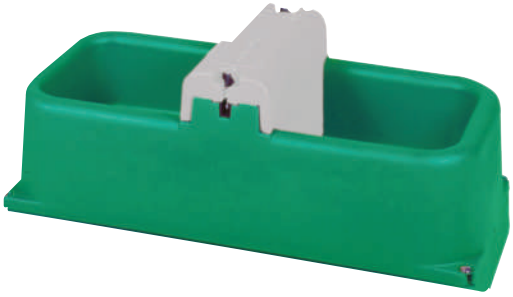

品番	製品
1690	クリーノバック

付属品

品番	製品
A371	壁面設置　排出フレーム(イソバック・クリーノバック) ガルバナイズ製・取外型ハンドル（右または左）付
A613	低水圧用バルブ(青) ＜1バール または 14.5psi
C162	給水配管用ヒートケーブル 24V/22W 長さ3m

設置図 A371

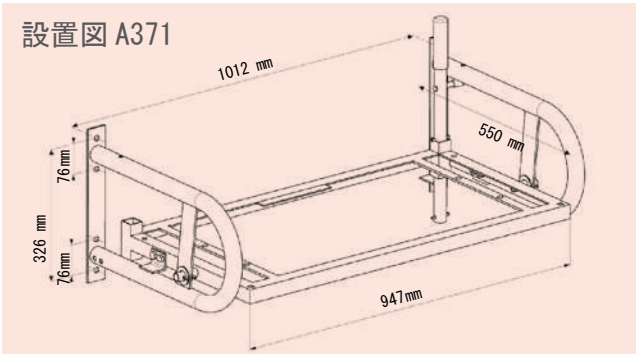

ポイント

綺麗な水を供給 イソバック™ ＆クリーノバック

・溜まる水の量が少なく、清掃も簡単です。
（フロートの設定により、容量は15～40L）

THE ESSENTIALS

ステンレス製ウォーターカップ

F110 イノックス

つなぎ目がなく、頑丈で耐久性の高い
ステンレス製ウォーターカップ

水がこぼれにくい丸みを帯びた形状です。
ステンレス製のバルブで
酸性の水に耐性があります。

・上部からの接続・配管径3/4″
・4箇所の横長の取り付け穴

18L/分 (3bars)

1 滑らかなプッシュ式
バルブで簡単に作動

2 カップは飲みやすいよう
前側にわずかに傾斜

A352 保護フレームは装着できません

品番	製品名
3209	ステンレス製ウォーターカップ ステンレス3/4″バルブ

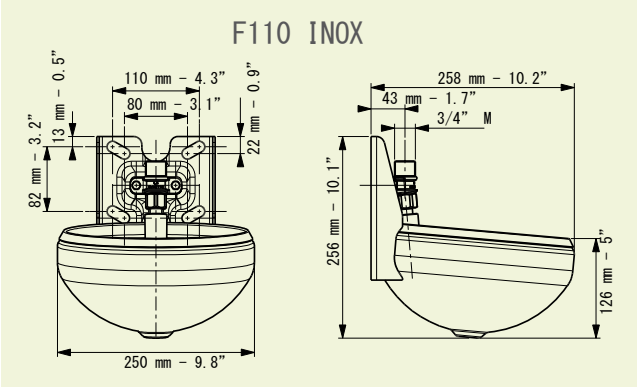

アクセサリー

A361　A334　A331 / A337

品番	製品名
A361	コーナー用プレート
A331	取付用ブラケット 取付側支柱の直径 102 mm(4″)
A334	取付用ブラケット 取付側支柱の直径 50〜75 mm
A337	取付用ブラケット 取付側支柱の直径 140 mm (5″1/2)

ポイント

水が酸性の場合は、ステンレス製バルブで
耐久性の高い「F110 INOX」をお選びください。

プラスチック製ウォーターカップ

フォースタル

衝撃に強く、耐久性に
優れたカップです。

・4箇所で固定
・上または下から
　接続口径3/4″で配管

12L/分 (3bars)

① メンテナンスが簡単な縦型パドル

真鍮バルブ3/4″

品番	製品名
3024	プラスチック製ウォーターカップ（垂直パドル）
3022	プラスチック製ウォーターカップ（垂直パドル）10個単位

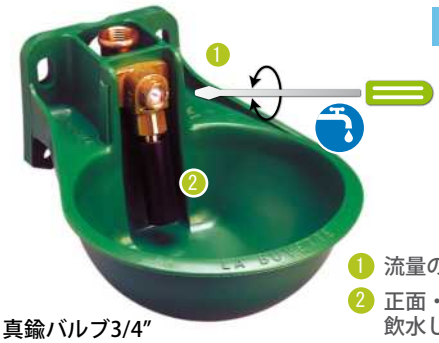

13L/分 (3bars)

① 流量の調節が可能
② 正面・サイドの両方から押せ
飲水しやすいチューブ式

真鍮バルブ3/4″

品番	製品名
3029	プラスチック製ウォーターカップ（チューブ式）
3027	プラスチック製ウォーターカップ（チューブ式）10個単位

15年以上に亘り、試作や耐久テスト
を実施しました。
プラスチック製カップは非常に頑丈
な素材で作られています。

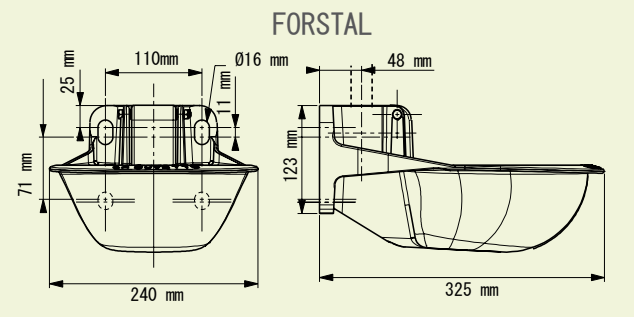

自動給水ウォーターカップ

LAC 5

自動で一定水量に補給される
鋳鉄ウォーターカップです。

6.5L/分 3bars

① 大容量：5L
② シンプル構造の
排水プラグ

水平3/4″チューブに接続します。
オプションの垂直1/2″のチューブに接続も可能です。
常時飲水ができ、子牛や疾病牛などに最適です。

品番	製品名
1627	鋳鉄ポリコート製 自動給水ウォーターカップ

THE ESSENTIALS

ポリエチレン製フットバス

マニュアフリーフットバス

頑丈

特許番号 FR 1351494 / 特許番号 EP 14155659.7

蹄の疾病予防と治療に最適なフットバス。
継ぎ目がない一体構造で、とても頑丈なデザインです。

1.6mの長さは牛の歩幅に適し、蹄浴に最適なサイズです。
85cm幅で、様々な帰経路に取付できます。
蹄浴薬品は、液体・粉タイプどちらも使用可能です。

D107

1. 牛が横切ることを防ぎながら、マニュアを排出するために中央に大きな開口部があります。
2. 表面が丸くなっていて牛が脚を乗せてもバスへ戻るようになっています。
3. 中央は縦に分かれ、牛が通過した時に蹄浴液が波立ってこぼれるのを防ぎます。
4. 底面には滑り止めが付いています。

薬液 充填量
80L：充填高さ13cm　100L ：充填高さ15cm

品番	製品名
D107	マニュアフリーフットバス　最大容量：120L 長さ 160cm × 幅 85cm

クリーンフット

頑丈

高密度ポリエチレン製のフットバスです。

底面に滑り止めが付いていて、牛が十分な量の蹄浴液に浸かれる広さと深さがある構造です。

D101

D102

品番	製品名
D101	フットバス　長さ 200cm × 幅 85cm × 高さ 16 cm
D102	フットバス　長さ 300cm × 幅 100cm × 高さ 18 cm

＋ 連結セット

頑丈

マニュアフリーフットバスを2組連結させたり、他のフットバスと連結させたりすることが可能です。
脚の洗浄用＋蹄浴治療用といった使用法やフットバスの長さを伸ばしたい場合に効果的です。

A207

品番	製品名
A207	マニュアフリー連結セット　ステンレス製

ポイント

マニュアフリーフットバスは2つ連結させての使用をお勧めします。脚の洗浄と蹄浴治療や二重の蹄浴治療が可能になります。

アドバイス

蹄浴は12ｃm以上の深さに蹄を浸すのが効果的です。
製品で変動しますが、牛が1頭通過するために0.8～1Lの蹄浴液の用意を推奨します。

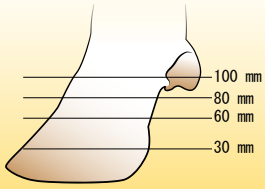

地熱式 水槽

特許取得　フランス2834613・アメリカ6732674・カナダ1385911

サーモラック™ が選ばれる理由

- 高い製品クオリティ
- 1988年～特許取得
- 信頼性と安全性
- 簡単な清掃とメンテナンス

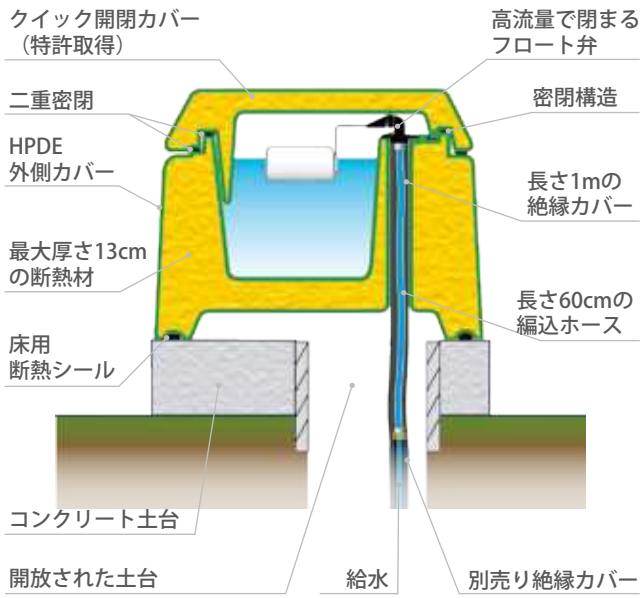

アクセサリー

A613

A456

品番	製品
A613	重力での給水用（1バール/14.5psi以下）低圧フロートバルブ（青色）
A456	オプションの断熱カバー1m

サーモラック™ 75GV

頑丈

凍結防止に電気ヒーターを使わない屋内・屋外両用の水槽
水槽の二重のHDPE壁はポリウレタンで断熱され、魔法瓶と同じ原理で動作します。
水は、冬は3～5℃・夏は10～12℃程度に保たれます。
1台で30頭分が目安です。

34L/分(3bar時)

1. 高品質の断熱素材で－30℃までタンクを凍結から防ぎます。夏は新鮮な水が供給できます。
2. 絶縁ポリウレンタンのボールをが装備し、牛は簡単にボールを押して水が飲めます。また、水を蚊や小動物から保護します。
3. フロートバルブは、34L/分(3bar時)。工具を使わずに水位の調整が可能です。
4. 予めインストールされた1/2″ステンレス製の編込ホースと断熱カバー、水槽用の断熱材（写真は底面側）
5. φ100mmの排水プラグは、カバーを外さず清掃できます。
6. 素早く完全に開閉できる特許取得の構造です。

品番	製品
1671	サーモラック 75GV　容量：75L

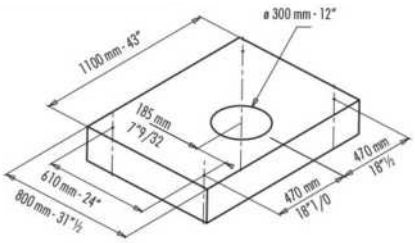

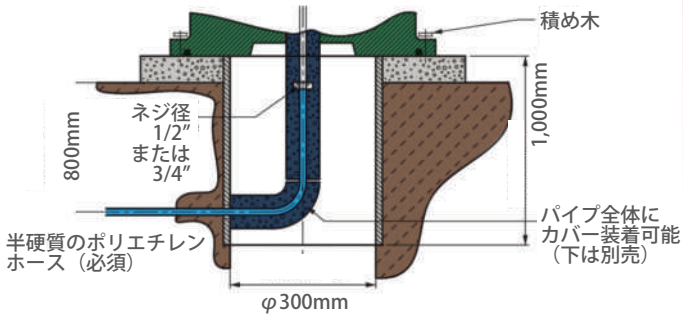

FROST-FREEPRODUCTS

LA BUVETTE

BREEDING EQUIPMENT

カーフハッチ
個別管理用・ポリエチレン製

高い快適性

後方の通気口からの風通しがよく、常に綺麗な空気を循環させながら、保温性にも優れています。
耐衝撃構造になっているので、耐用年数が長いことも特徴です。
真っ白の高密度ポリエチレン製で、耐UV加工が施されています。

子牛の管理が容易

出入口が大きく、ハッチ内部がよく見通せます。また、フェンスとゲートを設置した場合も、簡単に人が出入りでき、子牛の管理が容易に行えます。
ミルク・水・飼料は、ハッチの外側で与える構造です。

衛生的に育成

牛舎内で子牛を管理するよりも病原菌に感染しにくく、もし、感染してしまった場合も個別管理で早い回復を見込めます。

ハッチ前にスペースがあるため、多くの子牛がハッチの外で排泄し、ハッチ内は、乾燥した綺麗な状態を保てるため衛生的です。高圧洗浄機に耐えられる頑丈な構造で、短時間の清掃が可能です。

建設コストの削減

総合的なコストの削減ハッチの設置は、哺育舎の建設よりも費用が安く済みます。個別管理は群管理よりも病気の感染の広がりを予防できます。子牛の死亡や疾病の治療費の低減を図り、順調な子牛の成長に貢献します。

ミニスター

快適性を高めた、4週齢までの子牛に最適なスターターのカウハッチです。

1. 簡単かつ迅速に清掃でき、UVカット効果の高い高品質な素材
2. 常に綺麗な空気を取り込むための後部の換気用開閉部

品番	製品
D112	ミニスター（付属品無）　白色・ポリエチレン製 外寸：長さ140×幅116×高さ125cm

月齢別の3タイプ

- ミニスター　4週齢まで
- ミドルスター　2ヶ月まで
- ロジスター　2ヶ月まで

ハッチとフェンスの寸法:
ミニスター－ミドルスター－ロジスター

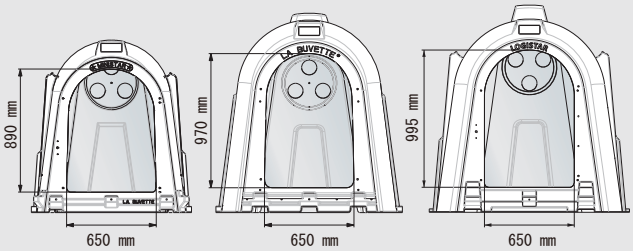

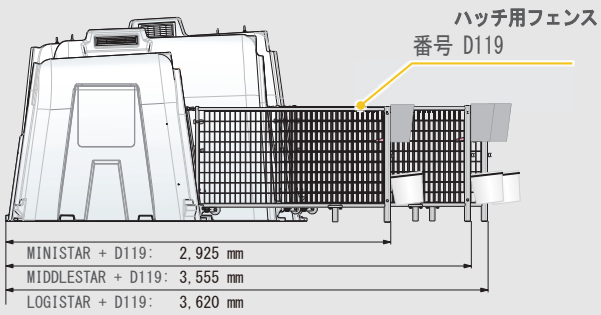

LA BUVETTE

カーフハッチ・フェンス
個別管理用

ミドルスター

8週齢までの子牛に最適なサイズのハッチで、十分な換気が可能です。

1. 吊り上げ用フック
2. 換気がよく、アンモニア臭も排出

品番	製品
D117	ミドルスター（付属品無）　白色・ポリエチレン製 外寸：長さ203×幅135×高さ140cm

ハッチ用ゲート

※オプション品は次ページをご覧下さい。

品番	製品
D119	フェンス　内寸：長さ1,522×幅1,481×高さ904 mm ゲートは別売
D120	ゲート　幅750 × 高さ 650 mm

ハッチ用フェンス

【特許取得】
ミドルスター・ミニスター・ロジスター用の亜鉛メッキ製フェンスです。
大口径のパイプで縁取り、亜鉛メッキでコーティングした頑丈で耐久性の高い構造です。

1. 2,12㎡の中庭。 80×40mmメッシュ・4mm径ワイヤー
2. 入口の敷居が無く、出入りの際につまずく心配がありません。
3. フェンスに車輪が付いているため、移動がスムーズです。
4. 中庭を清掃する際は、フェンスを持上げ、ハッチを覆うように立てかけて置くことができます。
5. 子牛の飛び出しを予防する施錠が付いています。
6. ニップル付バケツを設置できます。
7. 2つのバケツを設置可能
8. 磨耗防止プレート

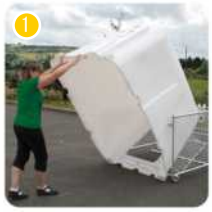

1. ハッチを持上げ、フェンスの内側に倒します。
2. フェンスをハッチにかぶせます。
3. 車輪でハッチを動かすことができます。

品番	製品
D119	フェンス　内寸：長さ1,522×幅1,481×高さ904 mm ゲートは別売
D120	ゲート　幅750 × 高さ 650 mm

組立式カーフボックス

ベイビースター™

衝撃に強く、簡単に組み立てできるカーフボックスです。横につなげて並べたり背中合わせに複数設置したりも可能です。屋内設置型で、0〜8週の子牛が清潔かつ快適に過ごすことができます。

組合せ例：D248×1・D244×1・D246×2・D149×1・D129×1

1. 二重の高密度ポリエチレン製。耐腐食性の素材はメンテナンスしやすく清掃も簡単です。丸みを帯びた形状で子牛のケガを防ぎます。

2. 2本の調整可能な付属バーで、子牛を固定できます。直径280mmのバケツ1個と付属品がゲートに付属しています。別売のバケツをセットすることもできます。
3. 素早く簡単なゲート開閉システム。
4. 前方に出た側壁でペンを分離して、子牛同士が直接、接触することを防ぎます。
5. 壁の小窓から子牛の状態を簡単に確認できできます。壁に窓の無いタイプ（D245）は子牛を衛生的に飼養できます。

内部仕様
長さ：1,840mm　幅：1,220mm
高さ（PEスラットフロア無し）：1,150mm〜1,350mm
※ベイビースターはヨーロッパの動物福祉基準を満たしています。

品番	製品
D244	ベイビースター™ 後ろ壁
D246	ベイビースター™ 横壁（左右）
D248	ベイビースター™ 前壁・牛固定バー2本 バケツ/ホルダー各1個・壁接続ピン3本・扉固定ピン1本 ※標準装備はD149(バケツ）D129（ホルダー）各1個付 写真は各1個ずつオプションが付いています。
D249	ベイビースター™ 壁付用ブラケット2本セット

ベイビースター™設置例

隣のボックス同士でフェンスを共有します。

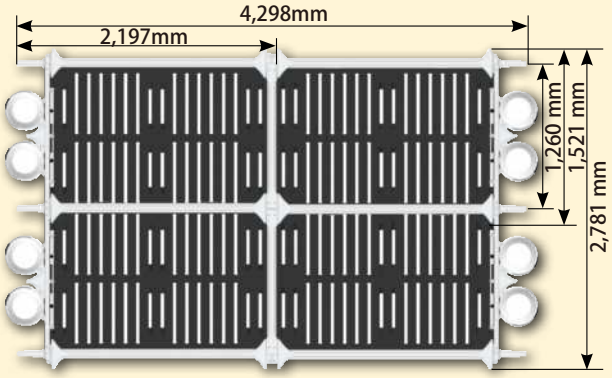

カーフハッチ・組立式カーフボックス 付属品

アクセサリー

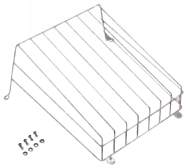
D123

D128

D129

D132

D149

D139

D175

品番	製品
D123	ヘイ用ラック（ミニスター用）
D128	D139（直径340mmバケツ）用ホルダー
D129	D149（直径280mmバケツ）用ホルダー
D132	D175ニップル付バケツ用金具
D139	16L バケツ（直径340mm）
D149	12L バケツ（直径280mm）
D175	9Lバケツ・ニップル

アドバイス

カーフボックスは十分なスペースを持って設計されているので、子牛は足を伸ばしたり、休息したり、楽に立ち上がることができます。

最小寸法の目安
■長さ：子牛のサイズ（鼻の先端からお尻の後ろまで測定された長さ）から、10%以上の長さ
■幅：子牛が起立した姿勢で、少なくとも子牛の肩のサイズ以上の幅

ハッチの大きさを決める際には、飼育期間中に子牛が成長するサイズに応じて、最も大きくなる子牛のサイズを考慮に入れて選ぶことが重要です。
※対応サイズ：8週まで

PE スラットフロア

滑りにくく、頑丈な高密度ポリエチレン製のスノコ仕様の床で、カーフボックスに最適です。
清掃が簡単で、持ち運びが可能です。

長さ：1,930mm　幅：1,260mm
高さ：200 mm
重量：28kg

1 スラットフロアの側面は、パズル形状で連結できます。

品番	製品
D253	PEスラットフロア ベイビースター・ミニスター用

お客様の声

追加したいと思ったら壁を2枚か3枚足すだけで済むので便利ですね。

LOUIS BINOISさん（フランス）

「まず、ベイビースターを２つ購入しました。
届いた時、妻はLEGOブロックのように、2〜3分で組み立ててしまいました。
これだけ簡単に組み立てられたら清掃も楽ですし、必要になったら、すぐ用意できるので便利ですね。
カドも全て丸みを帯びているので安全です。
触った感触も冷たくもなく、温かくもなく、快適です。寝わらがボックスの下から、はみ出すこともないので助かります。
もう1つボックスを追加しようと思ったら壁を2枚購入するだけでいいので、経済的ですね」

LA BUVETTE®

ラ・ブベット http://www.labuvette.fr/

【フランス】1852年創業

家畜用給水器を中心に、信頼性・革新性・アニマルウェルフェアに優れた製品を製造開発し、50カ国以上に輸出しています。

CORNES AG.
Quality & Innovation

株式会社 コーンズ・エージー

TEL(0123)32-1452

〒061-1433 北海道恵庭市北柏木町3丁目104番地1

FAX(0123)32-7052 | www.cornesag.com

2021.05 800